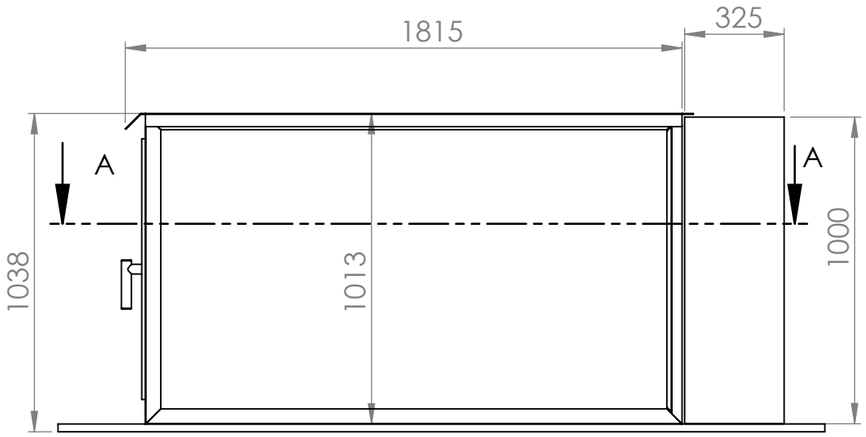

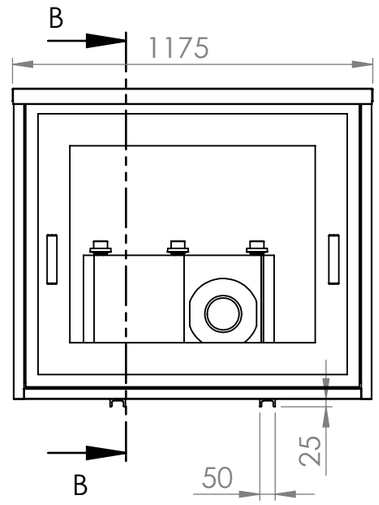

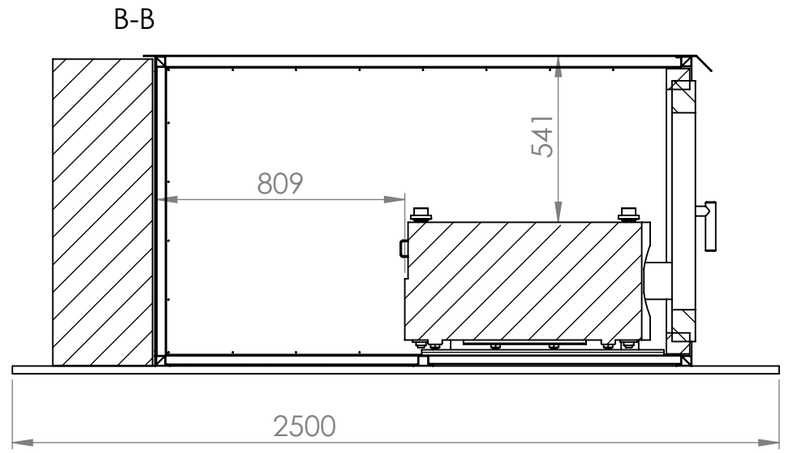

A-A

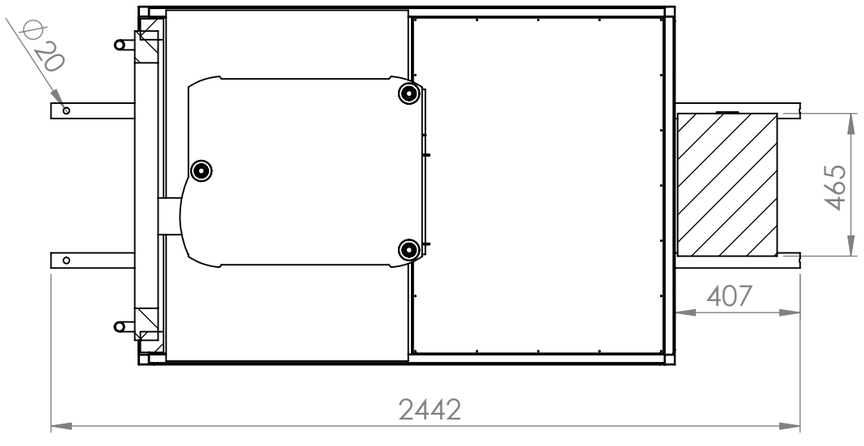

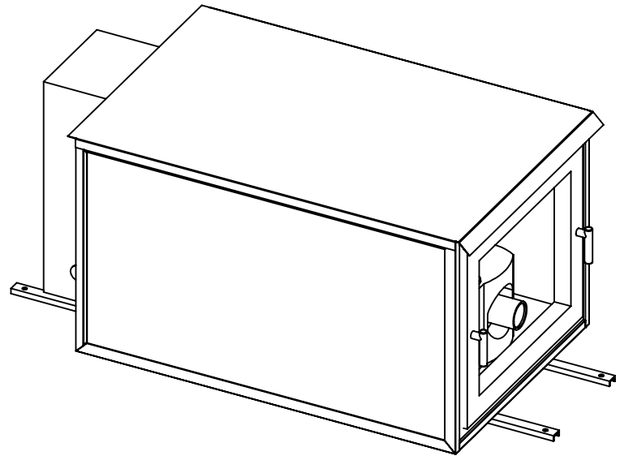

J:\1Aktuell\Wetterschutzgehaeuse_WSG\WSG_Christie_Roadster_HD20K-J_Canal-Led\Entwurf_vonVorlage\

Projekt				Kunde	
	NAME	SIGNATURE	Datum		
	Andreas May		15.11.2016		
				MATERIAL:	
				Gewichtsschätzung	

VICOM Visual Communication

Bezeichnung

DWG NO. Projektorgehäuse

SHEET 1 OF 1